TİP/TYPE 16

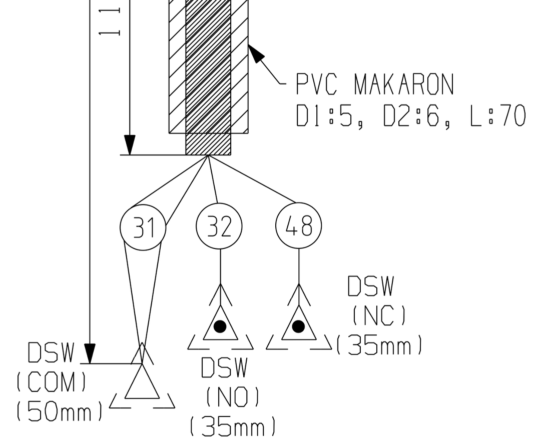

NOTLAR:

1- Nokta bantlar Arçelik onaylı 15mm olmalıdır.
2- Nokta bantlar minumum 2,5 tur (sarım) olmalıdır.
3- Bantlama olmayan bölgelerde kablolarda gevşeklik (potluk) olmamalıdır.
4- Ara konnektör kablo montajı sırısında gerilerek çıkmayacak şekilde olmalıdır.
5- Pvc makaronlar içinden geçeçek kabloları çepe çevre sarmalıdır.
6- Pvc makaronu saracak bantlama için ölçü belirtilmemiş ise makaron bantlamayı ortalayacak şekilde olmalıdır.
7- Pvc makaron bantlama yapılmadan önce nokta bantlar ile kabloları tam sarması ve sabitlenmesi sağlanmalıdır.
8- Soket, konnektör veya kılıf içindeki terminallerin krimpleme yapıldığı pvc sıyrılmış noktalar çıkış ölçülerine dahildir.
9- Ana kablo üzerinde tanımlı komponetler Arçelik onaylı olmalıdır. (soket, konnektor, kablo, terminal, kılıf, makaron gb.)
10- Terminaller kılıf veya soketlere tam kilitleme yaparak takılmalıdır.
11- Kablo genel kesim boyları 297170xx00 kablo grubu (alt parça) teknik resmine göre kontrol edilmelidir.
12- Ana kablo üzerindeki komponentler aşağıda belirtilen testlerden geçmelidir.
13- (KN) :Kontrol noktası.

KOD	KOMPONENT	YÜZEY	ÜRETİCİ	AÇIKLAMA	TİP	GDT-91 TABLO 1		GDT-94 TABLO 1		GDT-92 TABLO 1
2813710100	Socket	side	Molex	KONNEKTOR	35977 0390	Madde C	Madde D	Madde D	Madde C	Madde C
2813710600	Socket	side	Landwin	KONNEKTOR	3960S0301-SA	Madde C	Madde D	Madde D	Madde C	Madde C
9002420000	Cover	side	Bimed	KABLOUCU KILIFI	63N004	Madde C	Madde D	Madde D	Madde C	Madde C
9002420000	Cover	side	Stocko	KABLOUCU KILIFI	EH649G	Madde C	Madde D	Madde D	Madde C	Madde C
9005280100	Cover	side	Stocko	KABLO UCU KILIFI	VV2023-100	Madde C	Madde D	Madde D	Madde C	Madde C
9003782700	Socket	side	Stocko	RAST5 SOKET	MFMG 9586-003-80A	Madde C	Madde D	Madde D	Madde C	Madde C
2813711100	Socket	side	Molex	KONNEKTOR	35977 0790	Madde C	Madde D	Madde D	Madde C	Madde C
2813711400	Socket	side	Landwin	KONNEKTOR	3960S0701-SA	Madde C	Madde D	Madde D	Madde C	Madde C
2813720800	Socket	side	Molex	KONNEKTOR	35155 0900	N/A	Madde B	Madde D	Madde C	N/A
2813721500	Socket	side	Landwin	KONNEKTOR	2640S09A1-S1	N/A	Madde B	Madde D	Madde C	N/A
2810820500	Socket	side	Stocko	RAST2.5 SOKET	MFMG 7238-003-060	N/A	Madde B	Madde D	Madde C	N/A
2810821200	Socket	side	Stocko	RAST2.5 SOKET	MFMG 7234-003-001	N/A	Madde B	Madde D	Madde C	N/A
2951530200	Socket	side	Bimed	MOTOR SOKETİ	BM-KM03M	Madde C	Madde D	Madde D	Madde C	Madde C
2963380100	Socket	side	Bimed	ISITICI SOKETI	5'li	Madde C	Madde D	Madde D	Madde C	Madde C
2829211300	Locking part	side	Landwin	3.96 KON. TERMINAL KILIT PARCASI	3960A0731	Madde C	Madde D	Madde D	Madde C	Madde C
2829210900	Locking part	side	Landwin	3.96 KON. TERMINAL KILIT PARCASI	3960A0331	Madde C	Madde D	Madde D	Madde C	Madde C
2841010800	Locking part	side	Landwin	2.50 KON. TERMINAL KILIT PARCASI	2640A0901-R	N/A	Madde B	Madde D	Madde C	N/A
2950240700	MAKARON	side	Makron	MAKARON	(d:Ø10 x L:155 MM)	Madde C	Madde D	Madde D	Madde C	N/A
2950240600	MAKARON	side	Makron	MAKARON	(d:Ø3 x L:110 MM)	Madde C	Madde D	Madde D	Madde C	N/A
2950240900	MAKARON	side	Makron	MAKARON	(d:Ø5 x L:70 MM)	Madde C	Madde D	Madde D	Madde C	N/A
2950240200	MAKARON	side	Makron	MAKARON	(d:Ø8 x L:110 MM)	Madde C	Madde D	Madde D	Madde C	N/A
2950241100	MAKARON	side	Makron	MAKARON	(d:Ø8 x L:90 MM)	Madde C	Madde D	Madde D	Madde C	N/A

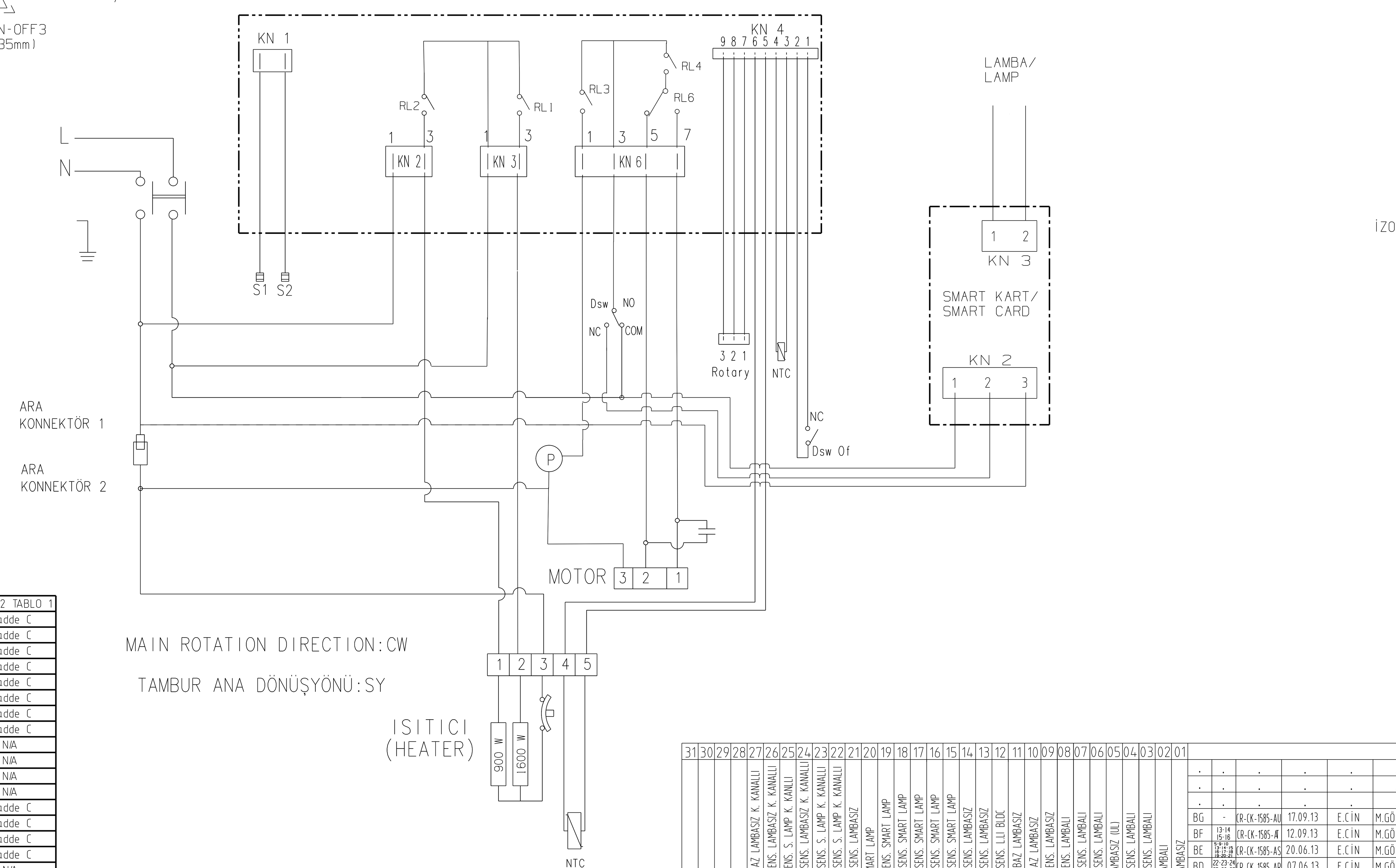

MAIN ROTATION DIRECTION:CW

TAMBUR ANA DÖNÜŞYÖNÜ:SY

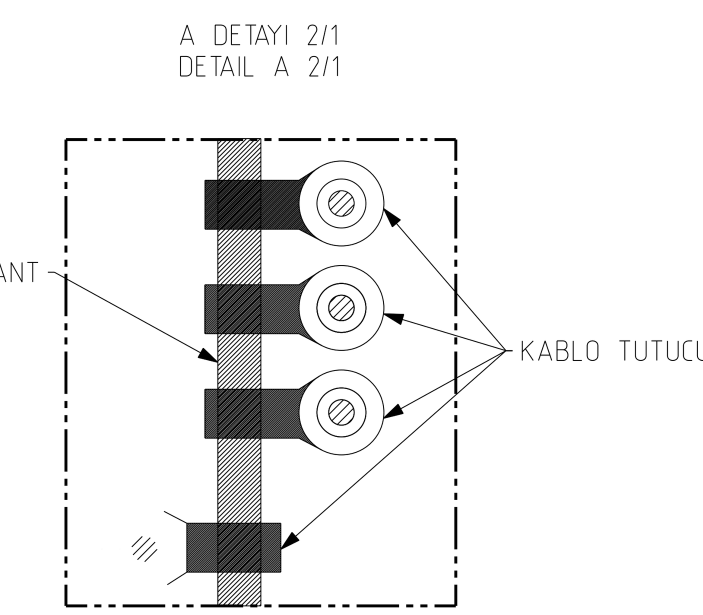

TİP	
31	
30	
29	
28	
27	ARES 54CM CND LED BAZ LAMBASIZ K. KANALLI
26	ARES 54CM CND LED SENS. LAMBASIZ K. KANALLI
25	ARES 54CM CND LED SENS. S. LAMP K. KANLLI
24	ARES 54CM CNDU LED SENS. LAMBASIZ K. KANALLI
23	ARES 54CM CNDU LED SENS. S. LAMP K. KANALLI
22	ARES 54CM CNDU LCD SENS. S. LAMP K. KANALLI
21	ARES 54CM CNDU LED SENS. LAMBASIZ
20	ARES AV LED SENS. SMART LAMP
19	ARES 54CM CND LED SENS. SMART LAMP
18	ARES 54CM CNDU LED SENS. SMART LAMP
17	ARES 54CM CNDU LCD SENS. SMART LAMP
16	ARES 60CM CNDU LED SENS. SMART LAMP
15	ARES 60CM CNDU LCD SENS. SMART LAMP
14	ARES 60CM CNDU LCD SENS. LAMBASIZ
13	ARES 60CM CNDU LED SENS. LAMBASIZ
12	ARES 60CM CNDU LCD SENS. L.LI BLDC
11	ARES 54CM CNDU LED BAZ LAMBASIZ
10	ARES 54CM CND LED BAZ LAMBASIZ
09	ARES 54CM CND LED SENS. LAMBASIZ
08	ARES 54CM CND LED SENS. LAMBALI
07	ARES 54CM CNDU LED SENS. LAMBALI
06	ARES 54CM CNDU LCD SENS. LAMBALI
05	ARES AV LED SENS. LAMBASIZ (UL)
04	ARES 60CM CNDU LED SENS. LAMBALI
03	ARES 60CM CNDU LCD SENS. LAMBALI
02	ARES AV LED SENS. LAMBALI
01	ARES AV LED SENS. LAMBASIZ

D	S. no.	D.T.NO.	TARİH	D.YAPAN	ONAY
.	.	.	.	.	.
.	.	.	.	.	.
.	.	.	.	.	.
BG	-	CR-CK-1585-AU	17.09.13	E.CİN	M.GÖKTAŞ
BF	13-14 15-16	CR-CK-1585-AT	12.09.13	E.CİN	M.GÖKTAŞ
BE	5-9-10 13-14-15 16-17-18 19-20-21	CR-CK-1585-AS	20.06.13	E.CİN	M.GÖKTAŞ
BD	22-23-24 25-26-27	CR-CK-1585-AR	07.06.13	E.CİN	M.GÖKTAŞ
BC	-	CR-CK-1585-AP	07.05.13	E.CİN	M.GÖKTAŞ
BB	-	CR-CK-1585-AO	27.02.13	E.CİN	M.GÖKTAŞ
BA	21	CR-CK-1585-AN	29.01.13	E.CİN	M.GÖKTAŞ
AZ	3-4-6-7-8 9-10-11-13 14-15-16 17-18-19	CR-CK-1585-AM	03.12.12	U.GÜVEN	M.GÖKTAŞ
AY	20	CR-CK-1585-AL	01.12.12	U.GÜVEN	M.GÖKTAŞ

arçelik

	TARİH	İSİM
TASARIM	10.06.09	S.TEZCAN
ÇİZEN	15.06.09	E.CiN
KONTROL	02.07.09	S.TEZCAN
ONAY	02.07.09	E.CETiNKAYA

Toleransı Verilmeyen Ölçü (DIN)

Kontrol Ölçüleri

MALZEME/MATERIAL

MALBIS NO/NR

PARCA/GRUP ADI
ANA KABLO GR.
(MAIN CABLE ASSEMBLY)
(ARES)

PARCA/GRUP/PAFTA NUMARASI: 297160xx00

ÖLÇEK: -

say.no/tamamı: 16/27

YERİNE GEÇTİ A1

RESİM ÜZERİNDEN ÖLÇÜ ALMAYINIZ / DO NOT SCALE
CAD KONTROL
CAD İLE ÇİZİLMİŞTİR ELDE DEĞİŞTİRMEYİNİZ / CAD OUTPUT,DO NOT HANDWORK